Größe 3

TA-MXY.3.2

Ausgleichsbewegung/Richtung	X	±5	mm
	Y	±5	mm
Traglast	F_{axZug}	2.800	N
	$F_{axDruck}$	12.000	N
Kippmoment		50	Nm
Drehmoment		150	Nm
Widerholgenauigkeit		±0,008	mm
Masse		3,1	kg
Rückstellkraft	F_{RO}	42,5	N
Federrate	R	12,1	N/mm

Die angegebenen Kräfte und Momente entsprechen den zulässigen Spitzenwerten.

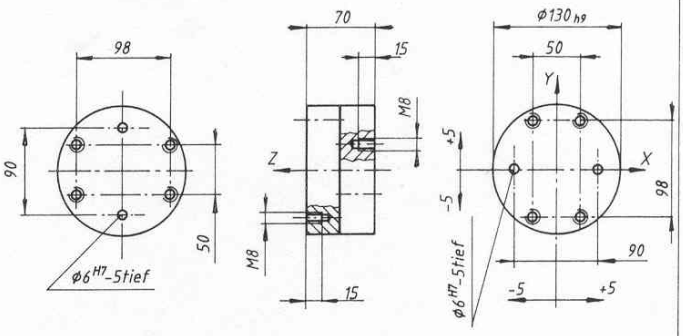

Bestellbezeichnung:
TA-MXY.3.2

TA-MXO.3.2

Ausgleichsbewegung/Richtung	X	±5	mm
Traglast	F_Y	6.000	N
	F_{axZug}	2.800	N
	$F_{axDruck}$	12.000	N
Kippmoment		50	Nm
Drehmoment		150	Nm
Widerholgenauigkeit		±0,008	mm
Masse		2,3	kg
Rückstellkraft	F_{RO}	42,5	N
Federrate	R	12,1	N/mm

Die angegebenen Kräfte und Momente entsprechen den zulässigen Spitzenwerten.

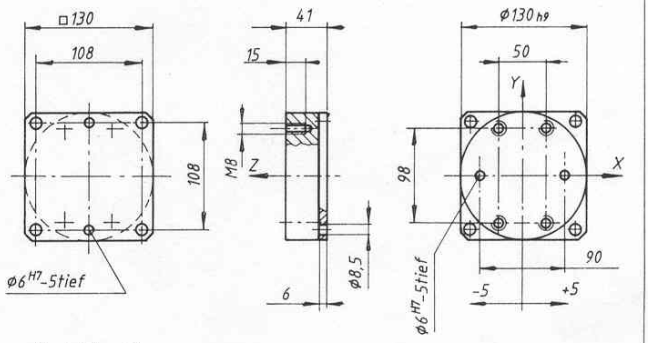

Bestellbezeichnung:
TA-MXO.3.2

TA-RZO.3.2

Ausgleichsbewegung/Richtung	RZ	±10	°
Traglast	$F_X = F_Y$	18.000	N
	F_{ax}	18.000	N
Kippmoment		800	Nm
Widerholgenauigkeit		±50	" (Sek.)
Masse		6,1	kg
Rückstellkraft	M_{RO}	1,36	Nm
Federrate	R_M	0,216	Nm/°

Die angegebenen Kräfte und Momente entsprechen den zulässigen Spitzenwerten.

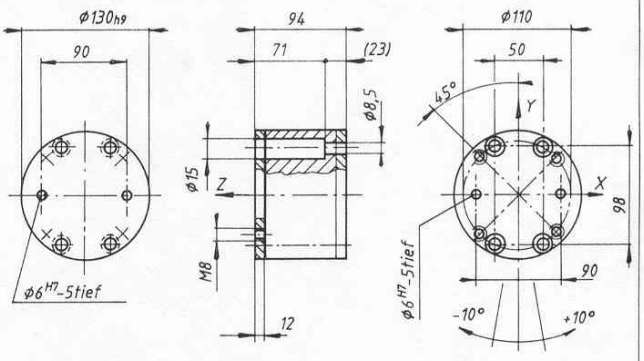

Bestellbezeichnung:
TA-RZO.3.2

Rückstellkräfte und Federraten

zur genauen Abstimmung des Fügevorganges stehen drei verschiedene Rückstellkräfte zur Verfügung

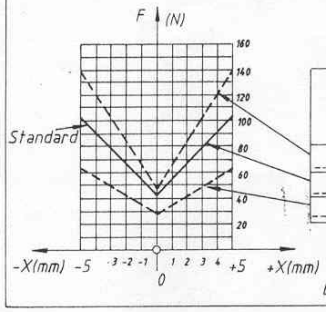

	F_{RO} N	R N/mm	M_{RO} Nm	R_M Nm/°
__-___.3.3	47,6	18,3	1,52	0,32
__-___.3.2	42,5	12,1	1,36	0,21
__-___.3.1	28,3	7,04	0,90	0,125

Bestellbeispiel: **TA-MXY.3.3**

Kombinationsmöglichkeiten der Typen

Auf die Traglast des jeweils schwächeren Gliedes achten!

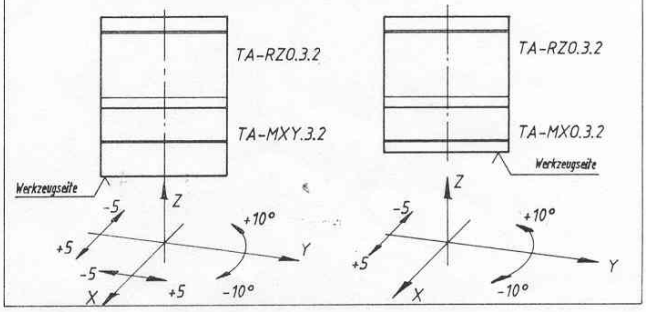

Tech. Änderungen vorbehalten